FUNDERING AF NEDGRAVNINGSMASTER

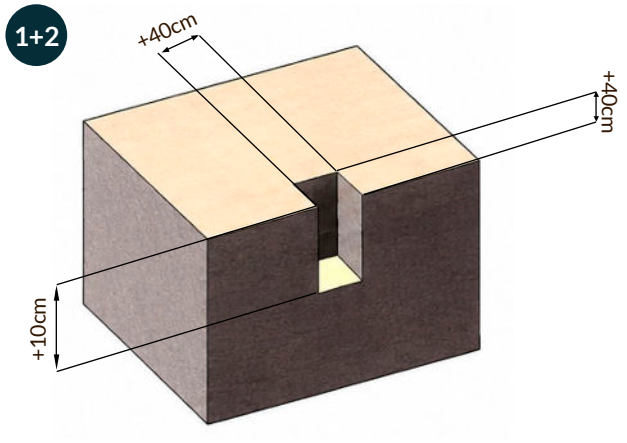

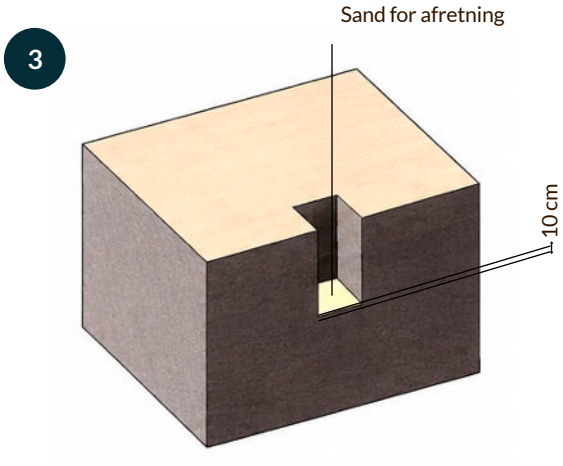

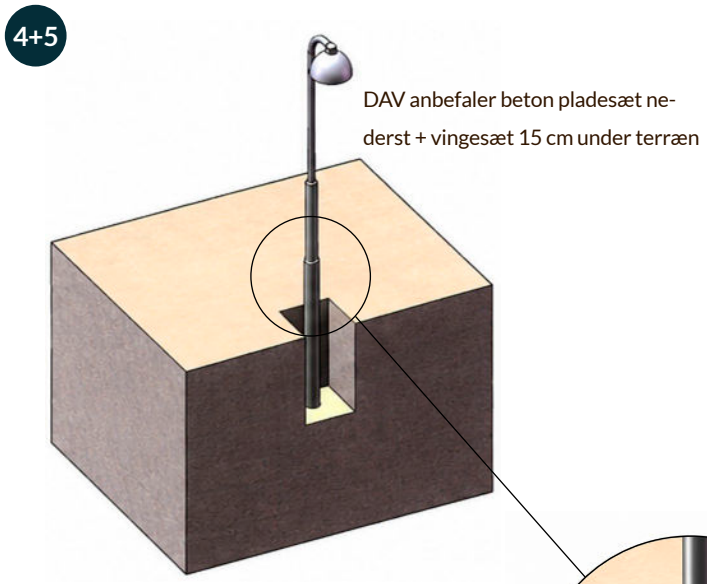

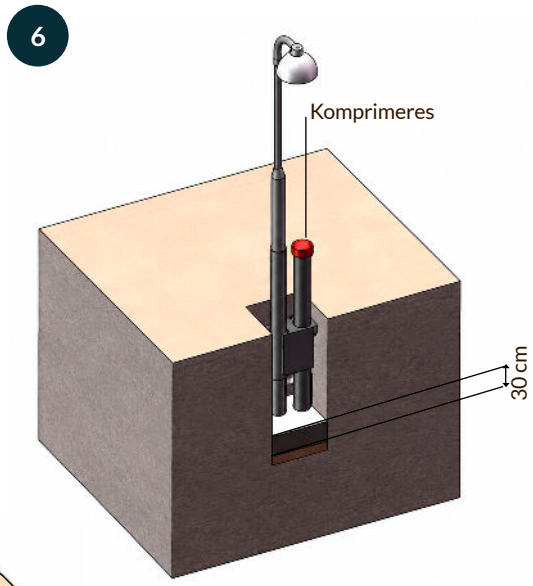

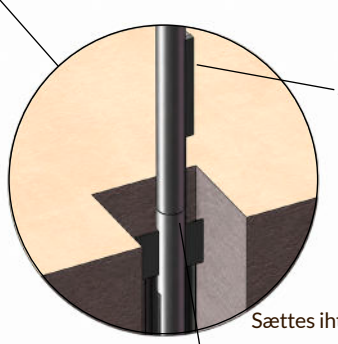

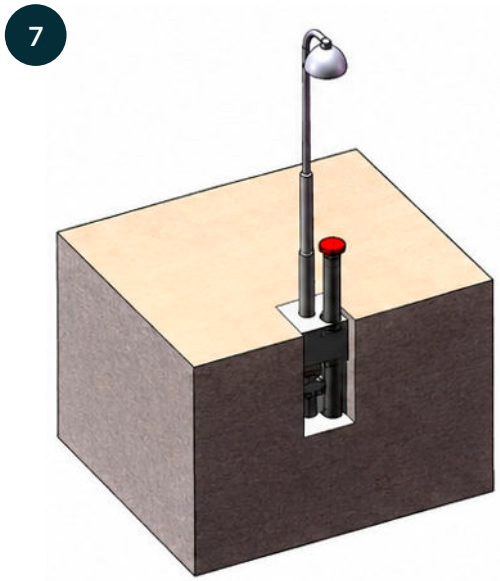

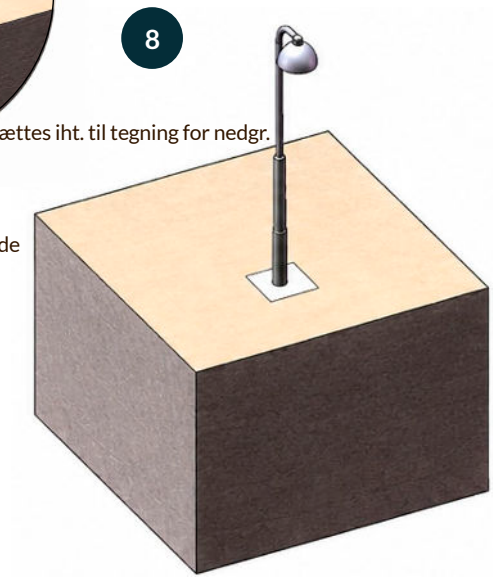

Ofte vil nedgravningsdybde
fremgå af følgeseddel

DAV

FUNDERING AF NEDGRAVNINGSMASTER

1. Frigør først området omkring den valgte placering af fundamentet for muldjord, fliser eller anden belægning.
2. Markér ønsket placering for nedgravningsmasten som center for hul.
3. Derefter udgraves hullet for nedgravningsmasten mindst 40 cm større end diameteren af masterøret.

   (f.eks. Mast D=11,4 cm kræver et hul på 52x52 cm)

   Hullet skal være 10 cm dybere end højden på nedgravningsdybden for at give plads for et lag af afretningssand.

   (f.eks. Nedgravningsdybde=100 cm kræver et hul med en dybde på 110 cm)
4. Tilføj afretningslaget og jævn ud.
5. Monter vingesæt og betonpladesæt.
6. Placer nedgravningsmasten i midten af hullet på afretningslaget, og sørg derefter for at masten er i lod.
7. Træk evt. kabler mm. igennem kabelhullet til lystilslutning på masten. Det anbefales altid at bruge kabelmanchetter for at undgå skarpe kanter.
8. Derefter opfyldes hullet med stabilgrus, der komprimeres pr. 30 cm.

   Det sikres at nedgravningsmasten, efter komprimering er i vater/lod.

   Efter sidste komprimering er nedgravningen af masten afsluttet.

Vejledningen er lavet til fundering i normal jord. I områder med dårlige jordforhold som dyng, gytje, løst muld f.eks med planterester, skal der laves yderligere funderingsforanstaltninger som f.eks. tørbeton, præfabrikeret fundament el. lign.

DAV NORDIC A/S
Tietgensvej 12
DK-8600 Silkeborg

DAV NORDIC A/S
Pilebækvej 5
DK-4632 Bjæverskov

DAV NORDIC A/S
+45 86822900
info@davnordic.dk